❶ 18-8 まな板用脚（2ヶ1組） 入数
〈AMN-F4〉 E

	cm		
1-0386-0101	30	300×H160	¥21,000
1-0386-0102	35	350×H160	¥24,000
1-0386-0103	40	400×H160	¥26,000

※各種特注承ります。

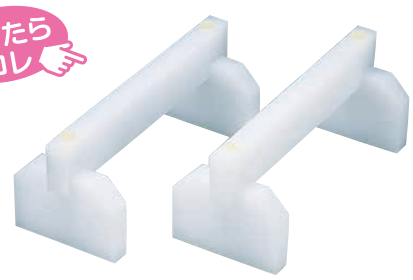

❷ Ω プラスチック まな板用脚 入数
（2ヶ1組）〈AMN-28〉

	cm		
1-0386-0201	35	350×H160	¥13,800
1-0386-0202	40	400×H160	¥15,450
1-0386-0203	45	450×H160	¥17,200
1-0386-0204	50	500×H160	¥19,050

※各種特注承ります。

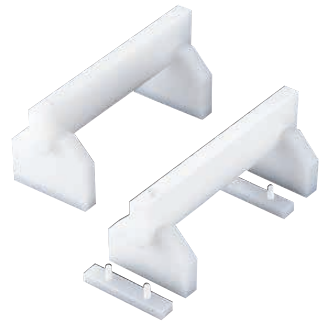

※高さ180㎜には160㎜＋20㎜の高さ調整ブロック、200㎜には160㎜＋40㎜の高さ調整ブロックが付いて便利に使えます。

❸ プラスチック 高さ調整付 入数
まな板用脚（2ヶ1組）〈AMN-63〉

	全長	高さ（㎜）	
1-0386-0301	35㎝	180	¥17,200
1-0386-0302		200	¥18,550
1-0386-0303	40㎝	180	¥19,050
1-0386-0304		200	¥20,300
1-0386-0305	45㎝	180	¥20,700
1-0386-0306		200	¥22,050
1-0386-0307	50㎝	180	¥22,350
1-0386-0308		200	¥23,800

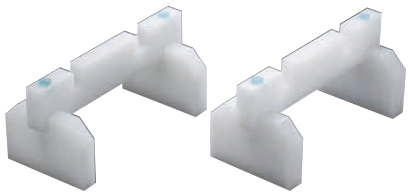

❹ プラスチック まな板用脚（スタンド兼用） 入数
（2ヶ1組）〈AMN-C8〉 B

	cm		
1-0386-0401	35	350×H160	¥14,600
1-0386-0402	40	400×H160	¥16,000
1-0386-0403	45	450×H160	¥17,500
1-0386-0404	50	500×H160	¥18,800

●まな板スタンドとしてもご使用できます。
（23㎜幅、33㎜幅）

❺ ニュー抗菌 入数 抗菌
プラスチックまな板用脚（2ヶ1組）
〈AMN-L6〉 E

	cm		
1-0386-0501	40	400×H160	¥22,000
1-0386-0502	45	450×H160	¥24,000

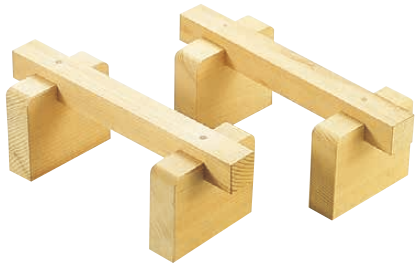

❻ 木製（ひのき）まな板用脚 入数
（2ヶ1組）
〈AMN-N8〉 1-0386-0601 ¥8,800
400×H160

⓫ プラスチック抗菌アルファボード 入数 抗菌
NEW まな板用脚 ブラック（2ヶ1組）
〈AMN-P7〉 G

1-0386-1101	350×H160	¥43,700
1-0386-1102	400×H160	¥44,400
1-0386-1103	450×H160	¥45,500
1-0386-1104	500×H160	¥50,800

耐熱温度:70℃
耐冷温度:−30℃
●腐敗しにくいため、清潔で衛生的です。

高さの異なる2面により、
お好みの高さでまな板をご使用できます

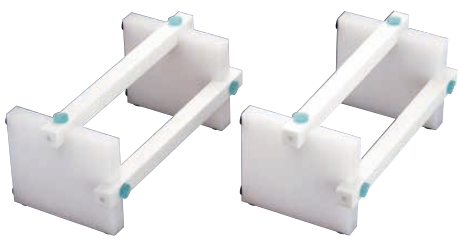

❼ まな板用脚 スーパー台助くん（2脚1組） 入数
〈ADI-28〉 E

1-0386-0701	本体	¥14,500
1-0386-0702	アタッチメント20	¥ 3,800
1-0386-0703	アタッチメント40	¥ 6,300

350×H160/H180
●アタッチメント（別売り）を使用し180㎜を200㎜又は220㎜に変更してご使用出来ます。
※特注サイズ、色承ります。

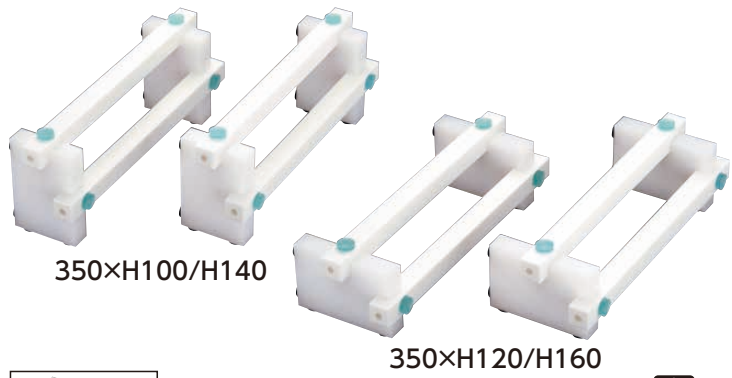

●アタッチメントは専用のビスで固定します。

❽ まな板用脚 台助くん（2脚1組） 入数
〈ADI-29〉 E

1-0386-0801	350×H100/H140	¥10,800
1-0386-0802	350×H120/H160	¥11,800

※各種特注サイズ、色承ります。

まな板の下面が汚れにくいので清潔！

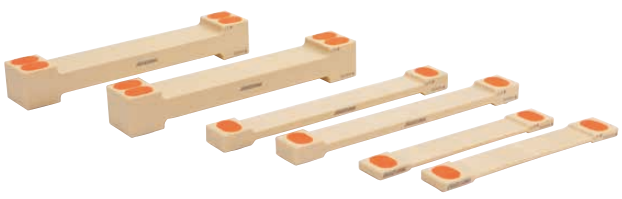

❾ まな板リフター（1本）〈AMN-J0〉 E 抗菌

		サイズ	対応まな板（奥行）	
1-0386-0901	LF10-230	230×35×H10	230～290	¥2,100
1-0386-0902	LF20-230	230×35×H20	230～290	¥2,900
1-0386-0903	LF45-230	230×50×H45	230～290	¥4,700
1-0386-0904	LF10-300	300×35×H10	300～380	¥2,300
1-0386-0905	LF20-300	300×35×H20	300～380	¥3,300
1-0386-0906	LF45-300	300×50×H45	300～380	¥5,100
1-0386-0907	LF20-390	390×35×H20	390～450	¥3,600
1-0386-0908	LF45-390	390×50×H45	390～450	¥5,700

●滑り止め材を両面に組み込む事により、まな板面、調理台面とも動かず安全にご使用できます。

●まな板面と調理台面の限定使用ができ、衛生上安心です。

※まな板1枚につき、2本使用が基本となります。大きなまな板で、たわみやはずみが気になる場合は、3本でのご使用をお勧めします。

高身長者の作業効率向上や疲労軽減・腰痛軽減に！

❿ まな板リフター 高身長者用（1本） 抗菌
〈AMN-J8〉 E

			対応まな板（奥行）	
1-0386-1001	LF 90-230	230×120×H 90	230～290	¥ 8,500
1-0386-1002	LF120-230	230×120×H120	230～290	¥ 9,800
1-0386-1003	LF150-230	230×120×H150	230～290	¥10,400
1-0386-1004	LF 90-300	300×120×H 90	300～380	¥ 8,800
1-0386-1005	LF120-300	300×120×H120	300～380	¥10,300
1-0386-1006	LF150-300	300×120×H150	300～380	¥12,000
1-0386-1007	LF 90-390	390×120×H 90	390～450	¥ 9,800
1-0386-1008	LF120-390	390×120×H120	390～450	¥11,200
1-0386-1009	LF150-390	390×120×H150	390～450	¥13,500