MIRROR TRAY（ミラートレイ）

※ミラートレイは裏面がブラックですので和食の演出にも適しています。
優美な輝きを放つミラートレイ、その美しいシルエットはゲストにエレガントな気分をお約束します。
ミラーはアクリル製ですからダメージに強く、通常の使用ではチッピングやワレはほとんどありません。

組み合わせ例
M0031 （S） ×2
M0051 （M） ×1
M0067 （L） ×1
M3225 （S） ×3
M5032 （M） ×3
M6450 （L） ×2
S1205 （SS） ×8
S1210 （S） ×6
S1220 （M） ×2
S1230 （L） ×3
C1230 （L） ×1
S2016 （M） ×1

組み合わせ例 M6450 （L） ×2
S1205 （SS） ×2
S1220 （M） ×2

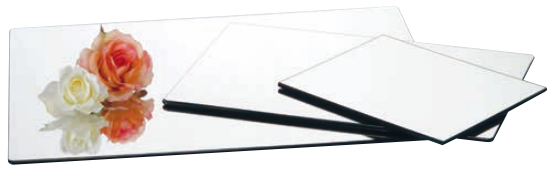

❶ アクリルブッフェトレイ 丸 ミラー（8㎜厚）〈NBT-05〉B

		サイズ(㎜)	質量(kg)	
9-1714-0101	M0031 S	φ310	0.95	￥ 8,400
9-1714-0102	M0051 M	φ510	2.5	￥22,000
9-1714-0103	M0067 L	φ670	4.3	￥35,000

❷ アクリルブッフェトレイ 長角 ミラー（8㎜厚）〈NBT-06〉B

		サイズ(㎜)	質量(kg)	
9-1714-0201	M3225 S	320×250	0.8	￥ 8,400
9-1714-0202	M5032 M	500×320	1.6	￥12,800
9-1714-0203	M6450 L	640×500	3.1	￥26,000

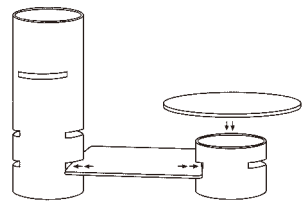

アクリルブッフェトレイとユニットベースは自由に組立、組替、連結できます。

組み合わせ例 M0051 （M） ×1
M0067 （L） ×1
S1205 （SS） ×4
S2024 （L） ×1

UNIT BASE（ユニットベース）

トレイをはめ込むだけでスペースに応じて自由なレイアウトにセットアップできる支柱です。

❸ サテン ユニットベース（3㎜厚・連結用カット付）〈NBT-07〉B

9-1714-0301	S1205 SS	φ120×H 50	￥1,200
9-1714-0302	S1210 S	φ120×H100	￥2,100
9-1714-0303	S1220 M	φ120×H200	￥3,900
9-1714-0304	S1230 L	φ120×H300	￥5,400

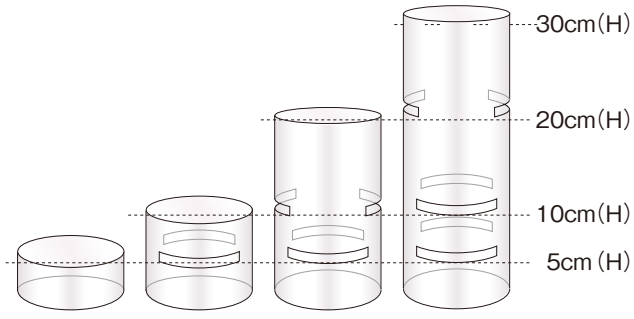

❹ クリアーユニットベース（3㎜厚・連結用カット付）〈NBT-08〉B

9-1714-0401	C1205 SS	φ120×H 50	￥1,100
9-1714-0402	C1210 S	φ120×H100	￥1,850
9-1714-0403	C1220 M	φ120×H200	￥3,500
9-1714-0404	C1230 L	φ120×H300	￥4,800

❺ サテンシリンダーベース（3㎜厚・連結用カット無）〈NBT-09〉B

9-1714-0501	S2008 S	φ200×H 80	￥4,400
9-1714-0502	S2016 M	φ200×H160	￥6,200
9-1714-0503	S2024 L	φ200×H240	￥8,800

※安全の為、重ねるトレイの大きさにご注意下さい。

❻ ドリンクステーション C1000

〈NDL-06〉B 9-1714-0601 ￥82,000

φ310、φ510、φ670×H610
上段8ホール 中段24ホール
下段にはウーロン茶、ビール瓶等
が置ける高さです。

❼ 二段オードブルスタンド（ミラートレイ）5167

〈NOC-30〉B 9-1714-0701 ￥39,400

φ310、φ510×H240
●ボルト固定式

❽ 三段オードブルスタンド（ミラートレイ）315167

〈NOC-31〉B 9-1714-0801 ￥71,000

φ310、φ510、φ670×H500
●ボルト固定式

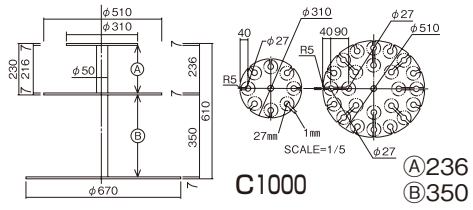

C1000 Ⓐ236 Ⓑ350

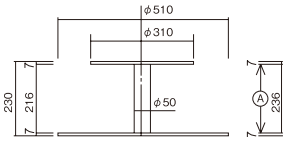

5167 Ⓐ236

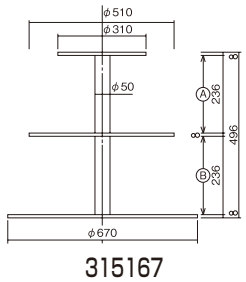

315167 Ⓐ236 Ⓑ236